直线轴承轴支座

SK 系列-SK10

参数信息:

型号：	SK10
轴径：	φ10
尺寸(mm)：	
h：	20
A：	21
W：	42
H：	32.8
T：	6
E：	18
D：	5
C：	32
B：	14
S：	5.5
J：	M4
重量 (g)：	24

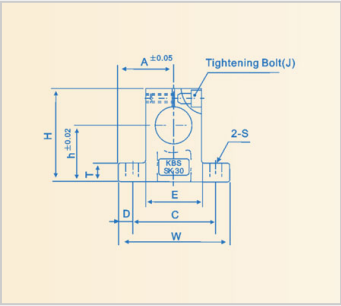

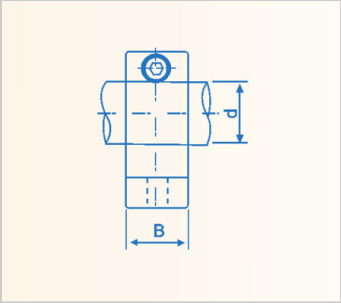

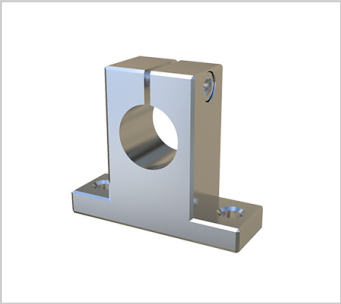

: